721

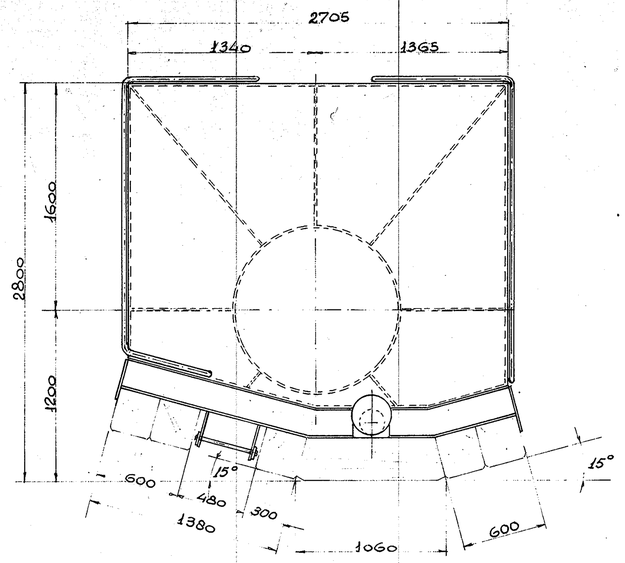

BOVENAANZICHT.

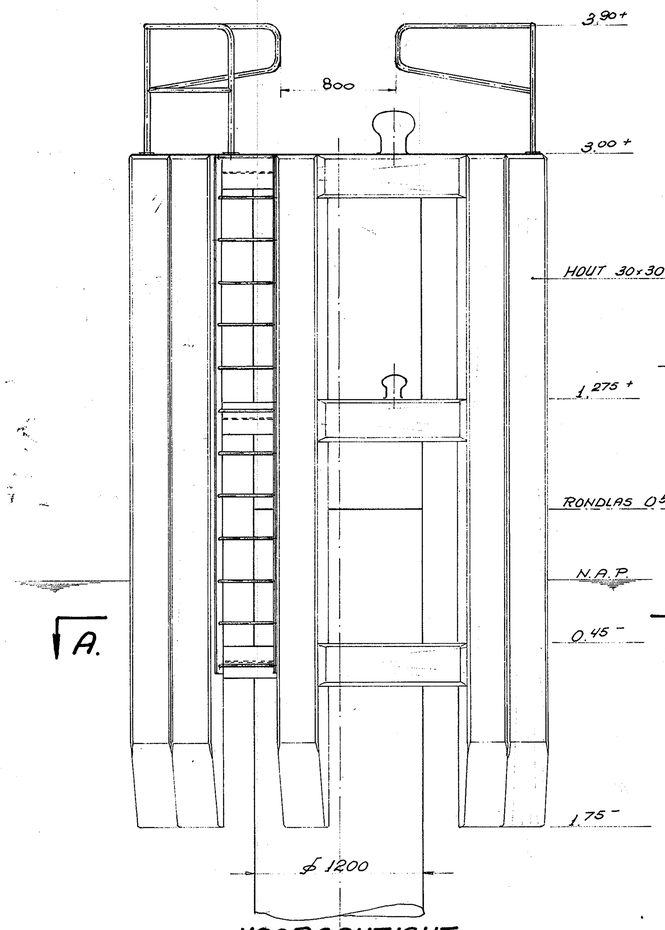

VOORAANZICHT.
HOLLANDSCHDIEP-ZYDE.

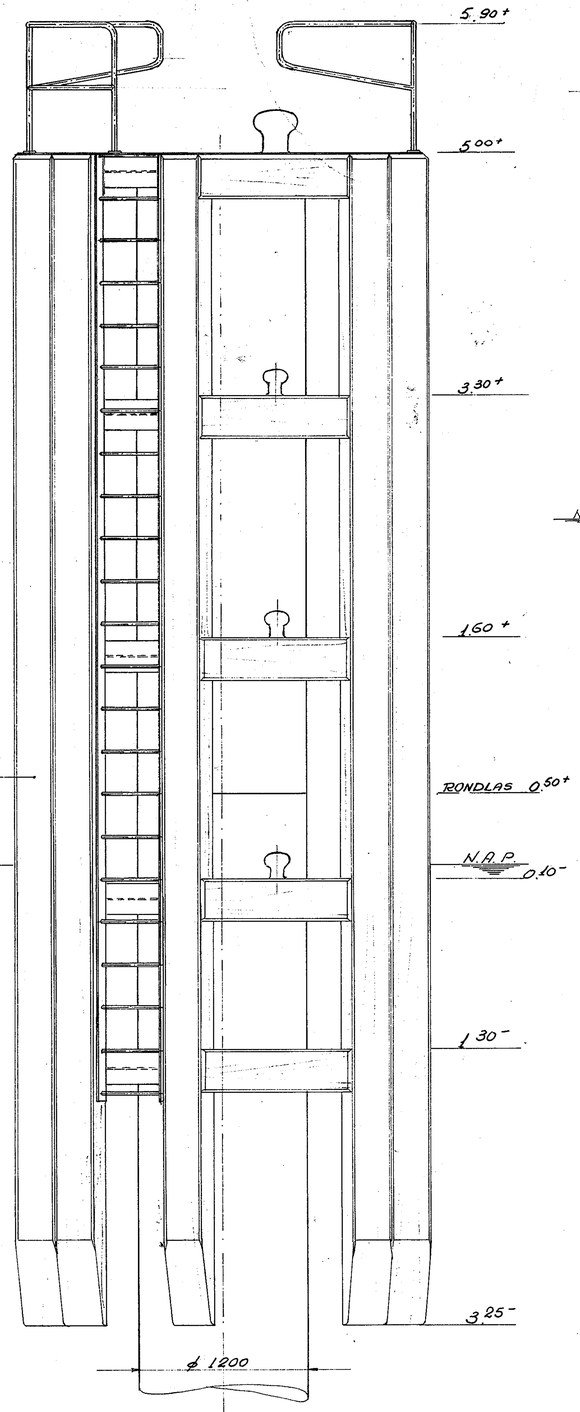

VOORAANZICHT.
VOLKERAKZYDE.

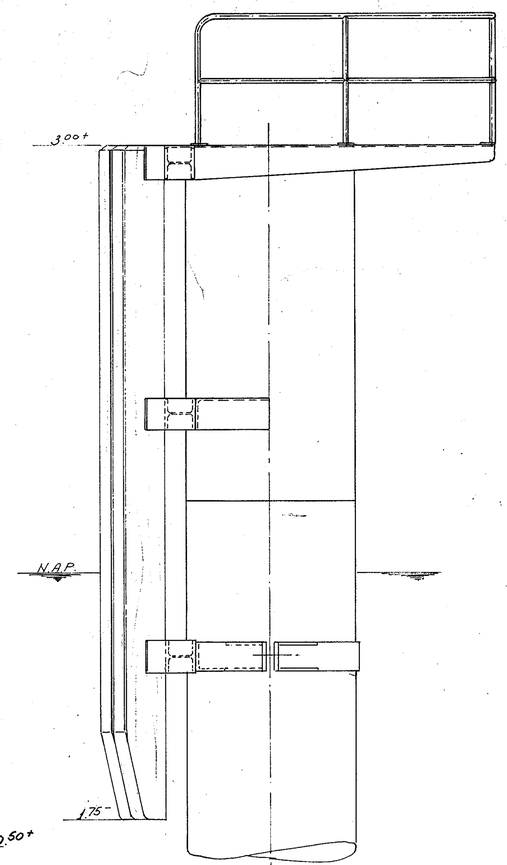

ZYAANZICHT.

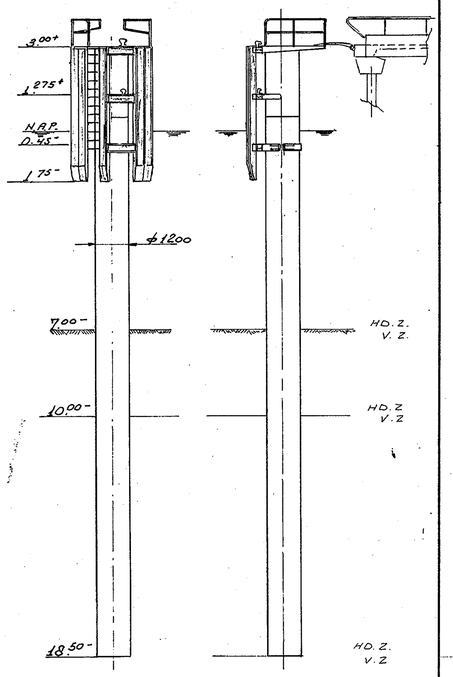

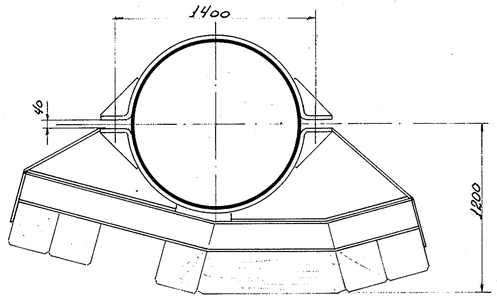

DOORSNEDE A-A.
(KLEMBANDCONSTRUCTIE)

BLAD 21

RIJKSWATERSTAAT DIRECTIE SLUIZEN EN STUWEN	
TOELEIDINGSWERKEN VOLKERAKSLUIZEN	
OPGEMAAKT TE UTRECHT DE HOOFDING. DE ING. DE T.H.A.	DUCDALVEN VOLKERAKZIJDE en HOLLANDS - DIEPZIJDE
GET: R GEC: mei '65	
SCHAAL 1:20 GEW.	Vo 721

B4